Instrukcje użytkowania

HOME DELUXE

Mikser stojący GRANDE - czarny matowy



Oryginalna instrukcja obsługi

Zaprojektowany w Niemczech

WAŻNE:
ZACHOWAĆ DO WYKORZYSTANIA W PRZYSZŁOŚCI. PRZECZYTAJ UWAŻNIE!

Spis treści

1. Informacje ogólne 3
1.1. Przegląd produktów 3
1.2. Uwagi ogólne 3
1.3. Gwarancja 3
2. Informacje dotyczące instrukcji obsługi 4
2.1. Dostępność instrukcji obsługi 4
2.2. Grupy docelowe instrukcji użytkowania 4
2.3. Informacje na temat tłumaczenia 4
2.4. Objaśnienie symboli 4
2.5. Ogólne informacje dotyczące instrukcji obsługi 5
2.6. Przeznaczenie 5
2.7. Ogólne instrukcje bezpieczeństwa 5
3. Cechy produktu 6
3.1. Dane techniczne 6
4. Zakres dostawy 7
5. Instalacja 7
5.1. Instrukcje bezpieczeństwa 7
6. Zastosowanie 8
6.1. Instrukcje bezpieczeństwa 8
6.2. Pierwsze uruchomienie 8
6.3. Działanie 8
6.4. Miejsce przechowywania 8
7. Rozwiązywanie problemów 9
8. Konserwacja i pielęgnacja 9
8.1. Instrukcje bezpieczeństwa 9
9. Demontaż 10
9.1. Instrukcje bezpieczeństwa 10
10. Usuwanie odpadów 10
10.1. Informacje ogólne 10
11. Sprzęt elektryczny i elektroniczny - Informacje dla gospodarstw domowych 11

Drogi kliencie,

Dziękujemy za wybranie produktu firmy **Home Deluxe GmbH**. Życzymy przyjemnego użytkowania nowego miksera stojącego GRANDE - Matt Black.

Instrukcja obsługi pomoże w instalacji, uruchomieniu, obsłudze i konserwacji produktu. Instrukcję obsługi i instrukcje bezpieczeństwa należy przeczytać uważnie i w całości. Należy przestrzegać tych instrukcji, aby uniknąć zagrożeń.

1. Informacje ogólne

1.1. Przegląd produktów

Model: Mikser stojący GRANDE - czarny matowy | ID artykułu: 22078 | ID wariantu: 56104

1.2. Uwagi ogólne

Aby spełnić nasze roszczenia, stale poprawiamy jakość, upraszczamy instalację i obsługę oraz dostosowujemy produkty do wymagań klientów. W związku z tymi zmianami aktualną wersję instrukcji obsługi można znaleźć na naszej stronie internetowej.

Termin "produkt" jest używany w instrukcji obsługi "Miksera stojącego GRANDE - Matt Black".

1.3. Gwarancja

Ustawowa odpowiedzialność za wady i prawa gwarancyjne obowiązują od daty zakupu.
Home Deluxe GmbH nie ponosi odpowiedzialności za szkody spowodowane nieprzestrzeganiem instrukcji obsługi. Reklamacje wynikające z niewłaściwej instalacji lub użytkowania nie są objęte gwarancją. W przypadku wad produktu prosimy o pisemny kontakt z naszym działem obsługi klienta za pomocą formularza kontaktowego na naszej stronie internetowej, podając nazwę produktu, numer seryjny i zdjęcie tabliczki znamionowej:

Home Deluxe GmbH Schanzeweg 2
32312 Lübbecke
Niemcy
Telefon: +49 (0)5743 6181-0
www.home-deluxe-gmbh.de

W przypadku dalszych pytań prosimy o kontakt z naszym działem obsługi klienta za pośrednictwem formularza kontaktowego.

2. Informacje dotyczące instrukcji obsługi

2.1. Dostępność instrukcji obsługi

Instrukcja obsługi jest częścią produktu i powinna być przechowywana w całości i w bezpośrednim sąsiedztwie produktu.

2.2. Grupy docelowe instrukcji użytkowania

Instrukcje użytkowania muszą być przeczytane i przestrzegane przez każdą osobę zaangażowaną w jedną z poniższych czynności lub zastosowań:

- Rozpakowywanie
- Instalacja
- Uruchomienie / obsługa
- Konserwacja / kontrola / pielęgnacja
- Rozwiązywanie problemów
- Usuwanie odpadów

2.3. Informacje na temat tłumaczenia

Oryginalna instrukcja obsługi została napisana w języku niemieckim. Każdy inny dostępny język jest tłumaczeniem wersji niemieckiej.

2.4. Objaśnienie symboli

Symbol	Objaśnienie symboli
	**OSTRZEŻENIE** Symbol wskazuje na możliwe zagrożenia, które mogą prowadzić do śmierci lub poważnych obrażeń. Przed wykonaniem odpowiedniego kroku instalacji lub zastosowania należy zapoznać się z odpowiednią uwagą.
	**INFO** Symbol zawiera ważne informacje i wskazuje uszkodzenia materiału. Należy ich przestrzegać przed wykonaniem odpowiedniego kroku instalacji lub zastosowania, aby zrozumieć problemy i uniknąć uszkodzeń.
	**Oznakowanie CE** Symbol deklaruje zgodność produktu z obowiązującymi wymogami Wspólnoty Europejskiej. Aktualna deklaracja zgodności jest dostępna na żądanie w Home Deluxe GmbH.
	**Tylko do użytku wewnątrz pomieszczeń** Symbol wskazuje, że produkt może być używany wyłącznie w pomieszczeniach.
	**Przeczytaj instrukcję obsługi** Symbol oznacza, że przed montażem/instalacją i/lub uruchomieniem urządzenia należy uważnie przeczytać instrukcję obsługi.
	**Utylizacja urządzeń elektrycznych i elektronicznych** Urządzeń elektrycznych i elektronicznych nie wolno wyrzucać razem z odpadami domowymi!

Symbol	Wyjaśnienie symboli
	**Ostrzeżenie przed napięciem elektrycznym** Symbol ten oznacza, że nie należy wchodzić w kontakt z napięciem elektrycznym.
	**Klasa ochrony I** Symbol wskazuje, że wszystkie przewodzące części obudowy urządzenia muszą być podłączone do systemu przewodów ochronnych stałej instalacji elektrycznej. Jest to uziemienie ochronne. W przypadku wystąpienia prądu zwarciowego obwód jest odłączany przez bezpiecznik.
	**Prąd przemienny** Symbol wskazuje, że produkt jest zasilany prądem zmiennym.
	**Wyciągnij wtyczkę sieciową** Symbol ten oznacza, że przed przystąpieniem do konserwacji urządzeń elektrycznych należy odłączyć wtyczkę zasilania.

2.5. Ogólne informacje dotyczące instrukcji obsługi

Instrukcja obsługi dotyczy miksera stojącego GRANDE - Matt Black. Zawiera ona ważne informacje dotyczące instalacji, obsługi, konserwacji i czyszczenia. Przed rozpoczęciem użytkowania produktu należy dokładnie zapoznać się z instrukcją obsługi, a w szczególności z instrukcjami dotyczącymi bezpieczeństwa; instrukcję obsługi należy przechowywać w bezpiecznym miejscu. Produkt należy użytkować wyłącznie w sposób opisany w niniejszej instrukcji obsługi, aby zapobiec przypadkowym obrażeniom lub uszkodzeniom. W przypadku przekazania produktu osobie trzeciej należy również przekazać niniejszą instrukcję obsługi.

2.6. Przeznaczenie

Produkt jest wysokiej jakości, trwały i przeznaczony lub odpowiedni wyłącznie do użytku prywatnego w rozsądnym i zwyczajowym zakresie. Ponadto nasz produkt **nie jest** przeznaczony do użytku komercyjnego. Użytkowanie komercyjne jest dozwolone wyłącznie za pisemną zgodą Home Deluxe GmbH.
Produktu należy używać wyłącznie w sposób opisany w niniejszej instrukcji obsługi. Każde inne użycie jest uważane za nieprawidłowe i może skutkować uszkodzeniem mienia lub obrażeniami ciała. Producent nie ponosi odpowiedzialności za szkody spowodowane niewłaściwym lub nieprawidłowym użytkowaniem.

2.7. Ogólne instrukcje bezpieczeństwa

Ogólne ostrzeżenia o zagrożeniach



- Nieprawidłowa obsługa może prowadzić do poważnych obrażeń ciała i szkód materialnych. Z tego powodu prace związane z instalacją, uruchomieniem, usuwaniem usterek i konserwacją mogą być wykonywane wyłącznie przez wykwalifikowane osoby.
- Produkt może być używany przez dzieci w wieku od 8 lat i starsze oraz osoby o ograniczonych zdolnościach fizycznych, sensorycznych lub umysłowych lub nieposiadające doświadczenia i wiedzy, jeśli są one nadzorowane lub zostały poinstruowane w zakresie korzystania z urządzenia w bezpieczny sposób i rozumieją związane z tym zagrożenia.
- Produkt należy instalować i uruchamiać **tylko** wtedy, gdy zakres dostawy jest kompletny i w idealnym stanie.
- Nie należy wprowadzać żadnych zmian w produkcie.
- Nie należy umieszczać żadnych przedmiotów na produkcie. Niezastosowanie się do tego zalecenia może spowodować uszkodzenie produktu, wypadki i obrażenia.

Niebezpieczeństwo dla dzieci



- Dzieci należy trzymać z dala od materiałów opakowaniowych. Istnieje ryzyko uduszenia!
- Trzymać dzieci z dala od produktu.
- Podczas instalacji produktu należy trzymać dzieci z dala od miejsca instalacji. Zakres dostawy zawiera małe części, które mogą zostać połknięte lub spowodować poważne obrażenia.
- Wyjaśnij dzieciom, jak prawidłowo obchodzić się z produktem.
- Upewnij się, że małe dzieci nie wkładają małych części do ust.

Ryzyko obrażeń
Niewłaściwe obchodzenie się z produktem może prowadzić do obrażeń.



- Przed każdym użyciem należy sprawdzić produkt pod kątem widocznych uszkodzeń.
- Nie należy wprowadzać żadnych zmian konstrukcyjnych w produkcie. Wszelkie modyfikacje muszą być autoryzowane na piśmie przez producenta i przeprowadzane zgodnie z instrukcjami.
- Jeśli produkt jest uszkodzony, nie wolno go używać. Uszkodzone części należy naprawić lub wymienić na oryginalne części zamienne.
- **Nigdy nie** sięgaj do produktu, gdy jest on włączony lub podłączony - przed czyszczeniem sprawdź, czy kabel zasilający jest odłączony.
- **Zagrożenie życia spowodowane napięciem elektrycznym**: Dotknięcie części znajdujących się pod napięciem stanowi bezpośrednie zagrożenie dla życia. Uszkodzenie izolacji lub poszczególnych komponentów może zagrażać życiu. -> W przypadku uszkodzenia izolacji należy natychmiast wyłączyć zasilanie i zlecić naprawę.
- **Zagrożenie życia spowodowane napięciem elektrycznym**: W przypadku uszkodzenia przewodu zasilającego należy wyłączyć produkt z eksploatacji do czasu wymiany przewodu zasilającego.

Ryzyko uszkodzenia



- Niewłaściwe obchodzenie się z produktem może prowadzić do jego uszkodzenia.
- Prace naprawcze i konserwacyjne układu elektrycznego mogą być wykonywane wyłącznie przez wykwalifikowanego elektryka.
- Nie używać produktu w pobliżu źródeł ciepła lub otwartego ognia.

3. Cechy produktu

3.1. Dane techniczne

Mikser stojący GRANDE - czarny matowy	
Wymiary (dł. x szer. x wys.)	18,2 x 19,7 x 39,6 cm
Materiał	Tworzywo ABS
Materiał noża	Stal nierdzewna
Kolor	Czarny matowy
Zasilanie	220 - 240 V AC
Częstotliwość	50/60 Hz
Wydajność	800 W
Klasa ochrony	I
Maksymalna pojemność	1500 ml
Waga	3,2 kg

4. Zakres dostawy

W momencie dostawy należy sprawdzić opakowanie pod kątem uszkodzeń zewnętrznych. Ponadto, natychmiast po rozpakowaniu należy sprawdzić, czy zakres dostawy jest kompletny oraz czy produkt i wszystkie jego komponenty są w idealnym stanie. Produkt należy instalować tylko wtedy, gdy zakres dostawy jest kompletny i nieuszkodzony.

Komponenty/części

Ilustracja	Nie.	Opis
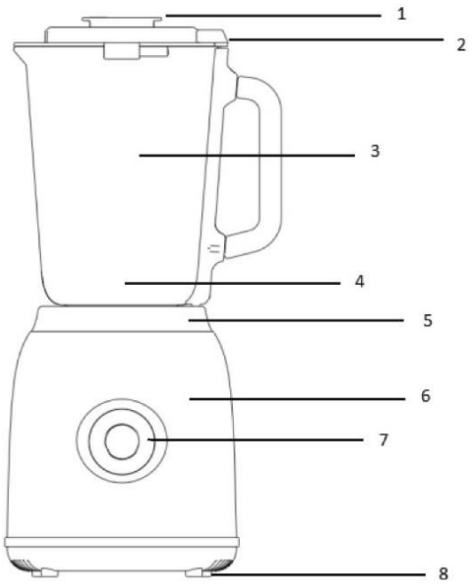	**1**	Korek wlewu
	2	Pokrywka
	3	Pojemnik Nóż
	4	Dysza pojemnika
	5	Jednostka
	6	mieszająca
	7	Przełącznik
	8	Cokół

5. Instalacja

5.1. Instrukcje bezpieczeństwa

Należy zapoznać się ze wszystkimi informacjami dotyczącymi zdrowia i bezpieczeństwa.

Ryzyko obrażeń

Niewłaściwa obsługa podczas instalacji może prowadzić do obrażeń



- Podczas otwierania należy upewnić się, że produkt nie został uszkodzony nożem.
- Produkt należy umieszczać wyłącznie na bezpiecznej i stabilnej powierzchni; produkt musi mieć stabilną podstawę, w przeciwnym razie może na przykład spaść.
- Błędy obsługi, błędy instalacji lub uszkodzenia spowodowane instalacją nie są objęte gwarancją.
- Nigdy nie sięgać do produktu podczas pracy lub gdy produkt jest podłączony do zasilania sieciowego - może to spowodować poważne obrażenia.
- **Chcielibyśmy podkreślić, że Home Deluxe GmbH nie ponosi żadnych kosztów instalacji lub usług ręcznych - takich jak koszty elektryka lub porównywalne koszty specjalistyczne.**

6. Zastosowanie

6.1. Instrukcje bezpieczeństwa

Należy uważnie przeczytać poniższe informacje dotyczące zdrowia i bezpieczeństwa.

Ryzyko obrażeń

Niewłaściwa obsługa podczas pracy może prowadzić do obrażeń ciała/uszkodzeń.



- Nie używaj uszkodzonego produktu.
- Nie należy wprowadzać żadnych zmian w produkcie.
- Nie kłaść szmatki ani innych przedmiotów na produkcie.
- -Zawsze umieszczaj produkt na płaskiej, równej powierzchni podczas pracy.
- Nigdy nie sięgać do produktu podczas pracy lub gdy produkt jest podłączony do zasilania sieciowego - może to spowodować poważne obrażenia.

Zagrożenie życia z powodu napięcia elektrycznego:

- Jeśli kabel jest uszkodzony, należy natychmiast odłączyć produkt od zasilania i skontaktować się z elektrykiem.

6.2. Pierwsze uruchomienie

Przed pierwszym użyciem produktu należy go sprawdzić pod kątem uszkodzeń i stabilności. Produkt może być używany tylko wtedy, gdy jest nieuszkodzony.

6.3. Działanie

Sprawdź przed użyciem produktu,

- właściwy stan.
- połączenie elektryczne.

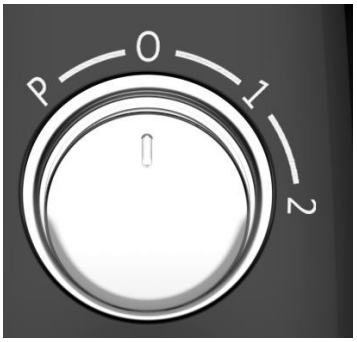

P: funkcja impulsu jest aktywna.
0: Dzbanek miksera jest wyłączony.
1: Aktywowany jest pierwszy poziom prędkości. 2: Aktywowany jest drugi poziom prędkości.

Sterownik jest obsługiwany przez obracanie.

6.4. Miejsce przechowywania



- Produkt należy przechowywać w możliwie osłoniętym, dobrze wentylowanym i suchym miejscu.

7. Rozwiązywanie problemów

Jeśli podczas pracy urządzenia wystąpią następujące usterki, należy sprawdzić ich przyczyny, korzystając z poniższej tabeli. Jeśli usterki nie można usunąć za pomocą wymienionych środków, należy wyłączyć produkt z eksploatacji.

Błąd	Możliwa przyczyna	Rozwiązanie
Produkt chwieje się lub wibruje	- Produkt stoi na nierównych, luźnych powierzchniach	- Umieść produkt na równej powierzchni
Produkt nie włącza się	- Zasilanie i produkt zostały rozdzielone	- Ponownie podłącz produkt do zasilania
	- Zadziałał bezpiecznik domowy	- Sprawdź bezpiecznik i w razie potrzeby włącz go ponownie.
	- Produkt nie włącza się.	- Produkt nie jest prawidłowo umieszczony w podstawie.

Jeśli wystąpi inny problem z produktem, prosimy o kontakt.

8. Konserwacja i pielęgnacja

8.1. Instrukcje bezpieczeństwa

Ryzyko obrażeń

Niewłaściwe obchodzenie się z urządzeniem podczas czyszczenia/konserwacji/naprawy może prowadzić do obrażeń.



- Przed czyszczeniem/konserwacją/pielęgnacją należy wyłączyć zasilanie produktu i wyjąć wtyczkę z gniazdka.

Czyszczenie

- Wyczyść powierzchnie wilgotną szmatką i łagodnym detergentem.
  Należy również przestrzegać instrukcji producenta detergentu.
- Do czyszczenia nie należy używać agresywnych środków czyszczących ani myjek wysokociśnieniowych.
- Dokładnie wyczyść produkt po każdym użyciu.

Konserwacja



- Nigdy nie próbuj demontować produktu. Części wewnątrz produktu znajdują się pod napięciem. Dotknięcie tych części może prowadzić do obrażeń zagrażających życiu.

Naprawa

- Jeśli wymagana jest naprawa, należy skontaktować się z wykwalifikowanym specjalistą.

9. Demontaż

9.1. Instrukcje bezpieczeństwa

Ryzyko obrażeń
Niewłaściwe obchodzenie się z urządzeniem podczas demontażu może prowadzić do obrażeń.

- Przed demontażem należy odłączyć produkt od źródła zasilania. Kontakt z elementami znajdującymi się pod napięciem może spowodować porażenie prądem, a w konsekwencji oparzenia lub śmierć.
- Przed demontażem należy zabezpieczyć produkt przed upadkiem.

Demontaż produktu należy przeprowadzić w kolejności odwrotnej do montażu. (**patrz rozdział Montaż**)

10. Usuwanie odpadów

10.1. Informacje ogólne



- Produkt i wszystkie jego komponenty należy utylizować zgodnie z lokalnymi i krajowymi przepisami, aby zapobiec szkodom dla środowiska.
- Nasze opakowania są wykonane z materiałów przyjaznych dla środowiska. Mogą one zostać poddane recyklingowi i w ten sposób służyć jako cenne surowce. Materiały opakowaniowe (karton, zabrudzone opakowania itp.) należy utylizować oddzielnie i profesjonalnie, zgodnie z obowiązującymi przepisami krajowymi.
- W razie wątpliwości dotyczących utylizacji należy skontaktować się z producentem.
- Informacje na temat prawidłowej utylizacji można również uzyskać w lokalnym centrum utylizacji odpadów

11. Sprzęt elektryczny i elektroniczny - Informacje dla gospodarstw domowych

Ustawa o sprzęcie elektrycznym i elektronicznym (ElektroG) zawiera wiele wymogów dotyczących obchodzenia się ze sprzętem elektrycznym i elektronicznym. Poniżej podsumowano najważniejsze z nich.

1. Oddzielna zbiórka starych urządzeń

Urządzenia elektryczne i elektroniczne, które stały się odpadami, nazywane są starymi urządzeniami. Właściciele starych urządzeń muszą pozbywać się ich oddzielnie od niesegregowanych odpadów komunalnych. Muszą oni oddzielić zużyte baterie i akumulatory, które nie są dołączone do starego urządzenia, a także lampy, które można wyjąć ze starego urządzenia bez ich niszczenia, od starego urządzenia bez ich niszczenia przed oddaniem ich do punktu zbiórki. Oddziel stare urządzenia w celu przygotowania ich do ponownego użycia.

2. Opcje zwrotu starych urządzeń

Właściciele starych urządzeń z prywatnych gospodarstw domowych mogą je oddać w punktach zbiórki publicznych organów odpowiedzialnych za usuwanie odpadów lub w centrach odbioru utworzonych przez producentów lub dystrybutorów zgodnie z Elektro G. Listę punktów zbiórki i odbioru można znaleźć na stronie internetowej: https://www.stiftung-ear.de lub https://www.take-e-back.de.

3. Informacja o ochronie danych

Stare urządzenia często zawierają wrażliwe dane osobowe. Dotyczy to w szczególności urządzeń informatycznych i telekomunikacyjnych, takich jak komputery i smartfony. We własnym interesie należy pamiętać, że każdy użytkownik końcowy jest odpowiedzialny za usunięcie danych ze starych urządzeń przeznaczonych do utylizacji.

4. Obowiązek odbioru przez dystrybutorów

Do wypełnienia tego obowiązku zobowiązani są dystrybutorzy o powierzchni sprzedaży sprzętu elektrycznego i elektronicznego wynoszącej co najmniej 400 m^2oraz dystrybutorzy środków spożywczych o łącznej powierzchni sprzedaży wynoszącej co najmniej 800 m^2, którzy oferują sprzęt elektryczny i elektroniczny oraz udostępniają go na rynku kilka razy w roku kalendarzowym lub w sposób ciągły,

- w przypadku dostarczenia użytkownikowi końcowemu nowego urządzenia elektrycznego lub elektronicznego, do nieodpłatnego odbioru, w miejscu dostawy lub w bezpośrednim sąsiedztwie, starego urządzenia użytkownika końcowego tego samego typu, które zasadniczo spełnia te same funkcje co nowe urządzenie, oraz
- na wniosek użytkownika końcowego, do bezpłatnego odbioru starych urządzeń, które nie przekraczają 25 cm w dowolnym wymiarze zewnętrznym, w sklepie detalicznym lub w jego bezpośrednim sąsiedztwie; odbiór nie może być powiązany z zakupem urządzenia elektrycznego lub elektronicznego i jest ograniczony do trzech starych urządzeń na typ urządzenia.

5. Znaczenie symbolu "przekreślonego kosza na śmieci"

Symbol przekreślonego kosza na śmieci regularnie umieszczany na urządzeniach elektrycznych i elektronicznych oznacza, że dane urządzenie musi być zbierane oddzielnie od niesortowanych odpadów komunalnych po zakończeniu okresu użytkowania.

- Numer rejestracyjny producenta
- Jako producent w rozumieniu ElektroG jesteśmy zarejestrowani w odpowiednim rejestrze Stiftung Elektro-Altgeräte (Nordostpark 72, 90411 Norymberga) pod następującym numerem rejestracyjnym: WEEE reg. no. DE86467979

Home Deluxe GmbH
Schanzeweg 2
32312 Lübbecke
Niemcy
Telefon: +49 (0)5743 6181-0
www.home-deluxe-gmbh.de

GA-169-00_grande
2023/11